ELEMENTO	CODICE	DESCRIZIONE
1	Z00RX-C8000	SENSORE IR Ø20 DOCCIA ON/OFF (CE004XX0000)
2	Z00RX-26000	CUSTODIA IN PLASTICA PER BATTERIA 6V (02502CUS)
3	Z00RX-11000	BATTERIA CRP2 6V (02500BAT)
4	02502KAL	KIT ALIM. 6V LITIO C/CUSTODIA EST.RIGIDA 02502CUS
5	02512ELV	ELETTROVALVOLA 6V PER 02512
6	Z01RX-B0000	ROSONE SPAZZOLATO PER SUPP. SENSORE (CM026XX0000)
7	Z01RX-A5000	ROSONE SPAZZOLATO PER MIX C/O-RING (CM024XX0000)
8	Z00RX-C2000	VALVOLA DI NON RITORNO Ø7 S/LIM. (VL001XX0000)
9	Z00RX-C6000	CARTUCCIA Ø25 DEVIATORE S/DISTR. (CA004XX0000)
10	Z01RX-A9000	MANIGLIA COMPLETA SPAZZOLATA (CM028XX0000)

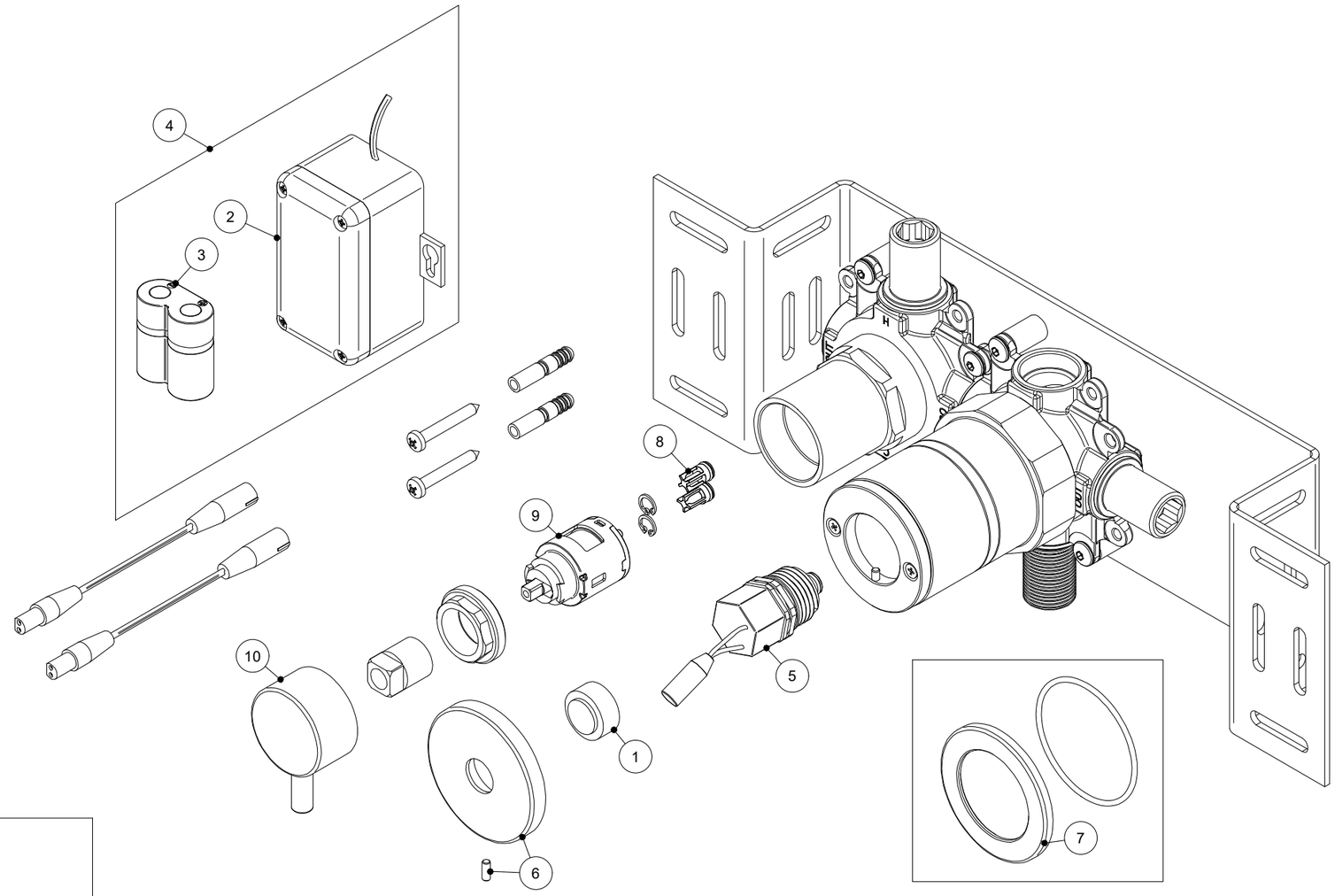

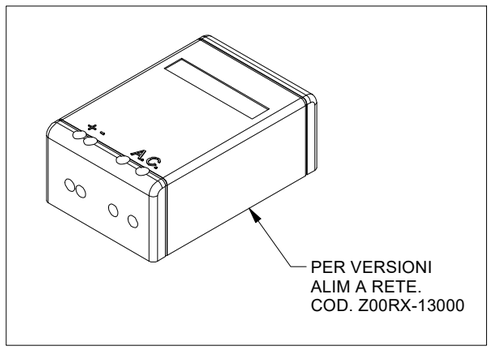

REVISIONE	DATA	DISEGNATO	VERIFICATO

SCALA: 1 : 2		FOGLIO:1 /1
TRATTAMENTI SUPERFICIALI:		
MATERIALE: PESO gr :	RAGGI NON QUOTATI: R 0.3 SMUSSI NON QUOTATI: 0.5x45°	
DESCR.: MIX MECCANICO INFRAR. DOCCIA INCASSO DISEGNO RICAMBI	TOLLERANZE GENERALI: ±0.1 FINITURE SUPERFICIALI 3.2 UNI ISO 1302	
DATA: 30-06-22	DIS: FRANCESCO	VER:
idral ITALIAN PARTNER FOR WATER SOLUTIONS	DIS. NR: R360	
	COD.ART: I84M4-00000	

DISEGNO DI PROPRIETA' IDRAL S.P.A. - VIETATA LA RIPRODUZIONE ANCHE PARZIALE SENZA PREVENTIVA AUTORIZZAZIONE